casdon®

FR: caisse enregistreuse
ES: caja registradora
DE: Registrierkasse
IT: Registratore di cassa
NL: kassa
DA: kasseapparat
SV: kassaapparat
NO: kassaapparat
FI: Kassakone
PT: caixa registadora
CZ: pokladna
PL: kasa
RU: Кассовый аппарат
لعبة ماكينة تسجيل المدفوعات AR

3+

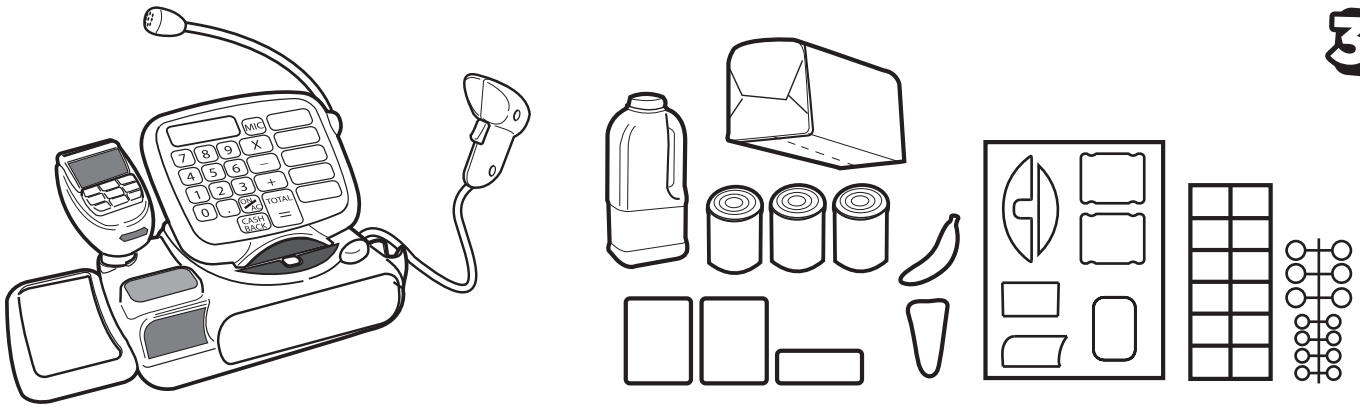

1

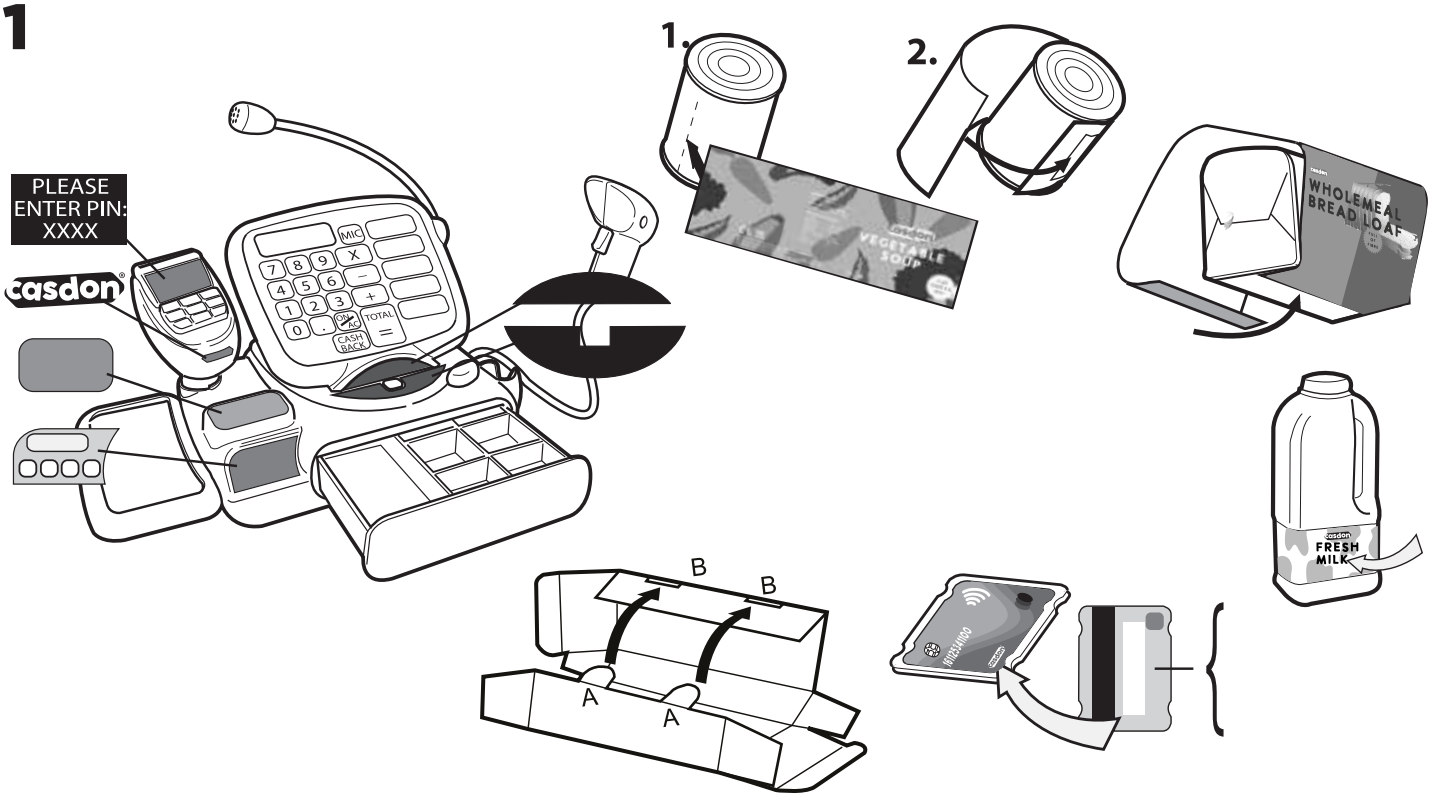

2 3x AA (LR6)

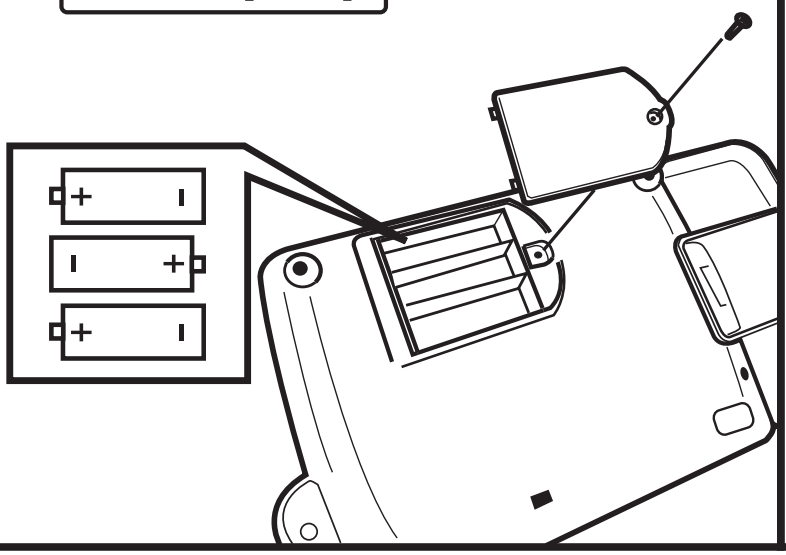

EN: Adult assembly required. WARNING! To be used under the direct supervision of an adult. This is an imitation of a real product and should be kept out of reach of very young children to avoid potential hazards. Please retain this information for future reference. **FR:** Assemblage par un adulte requis. ATTENTION ! À utiliser sous la surveillance directe d'un adulte. Ceci est une imitation d'un produit réel et doit être tenu hors de portée des jeunes enfants pour éviter des dangers potentiels. Veuillez conserver ces informations pour référence ultérieure. **ES:** Se requiere que el montaje lo realice un adulto. ¡ADVERTENCIA! Se debe utilizar bajo la supervisión directa de un adulto. Esto es una imitación de un producto real y debe mantenerse fuera del alcance de los niños pequeños para evitar riesgos potenciales. Guarde esta información para futuras consultas. **DE:** Zusammenbau durch einen Erwachsenen erforderlich. ACHTUNG! Nur unter direkter Aufsicht durch einen Erwachsenen zu verwenden. Dies ist eine Nachahmung eines echten Produkts und muss zur Vermeidung möglicher Gefahren außerhalb der Reichweite von Kleinkindern aufbewahrt werden. Diese Informationen bitte zum späteren Nachschlagen aufbewahren. **IT:** Richiesto l'assemblaggio da parte di un adulto. AVVERTENZA! Da usare sotto la diretta supervisione di un adulto. Questa è un'imitazione di un prodotto reale e dovrebbe essere tenuta fuori dalla portata dei bambini molto piccoli per evitare potenziali pericoli. Conservare queste informazioni per riferimento futuro. **NL:** Montage door volwassene vereist. WAARSCHUWING! Gebruiken onder direct toezicht van een volwassene. Dit is een imitatie van een echt product en moet buiten bereik van zeer jonge kinderen worden gehouden om risico's te voorkomen. Bewaar deze informatie voor toekomstige referentie. **PT:** A montagem tem de ser efetuada por um adulto. AVISO! Deve ser utilizado sob a supervisão direta de um adulto. Isto é uma imitação de um produto real e deve ser mantido fora do alcance de crianças muito pequenas para evitar potenciais riscos. Por favor, retenha esta informação para referência futura. **CZ:** Montáž musí provést dospělý. VAROVÁNÍ! Nutno používat pod přímým dohledem dospělého. Toto je napodobenina skutečného výrobku a měla by být uchovávána mimo dosah velmi malých dětí, aby se předešlo možnému nebezpečí. Uchovejte tyto informace pro případné další použití. **PL:** Wymagany montaż przez osobę dorosłą. OSTRZEŻENIE! Do użytku pod bezpośrednim nadzorem osoby dorosłej. Ten produkt jest imitacją prawdziwego produktu i należy go przechowywać w miejscu niedostępnym dla bardzo małych dzieci, aby unikać potencjalnych zagrożeń. Proszę zachować te informacje do późniejszego wglądu. **RU:** Сборка должна производиться взрослыми. ВНИМАНИЕ! Использовать под непосредственным надзором взрослых. Это имитация реального продукта. Во избежание возможных опасностей хранить в недоступном для маленьких детей месте. Сохраните эту информацию для дальнейшего использования. **DA:** Skal samles af en voksen. ADVARSEL! Skal anvendes under direkte opsyn af en voksen. Dette er en efterligning af et rigtigt produkt og skal opbevares utilgængeligt for meget små børn for at undgå potentielle farer. Behold disse oplysninger for fremtidig reference. **SV:** Montering krävs av en vuxen. VARNING! Får endast användas under överinseende av en vuxen. Detta är en imitation av en verklig produkt, och den måste hållas utom räckhåll för små barn för att undvika potentiella risker. Behåll denna information för framtida referens. **NO:** Må monteres av en voksen. ADVARSEL! Må kun brukes under direkte tilsyn av en voksen. Dette er en etterligning av det ekte produktet, og den bør oppbevares utenfor svært små barns rekkevidde for å unngå mulige farer. Vennligst ta vare på denne informasjonen for fremtidig bruk. **FI:** Kokoaminen on annettava aikuisen tehtäväksi. VAROITUS! Käytettävä aikuisen suorassa valvonnassa. Tämä on aidon tuotteen jäljitelmä, joka on mahdollisten vaarojen välttämiseksi säilytettävä poissa pienten lasten ulottuvilta. Säilytä nämä tiedot myöhempää tarvetta varten. **TR:** Yetişkinlerin monte etmesi gerekir. UYARI! Bir yetişkinin doğrudan gözetimi altında kullanılacaktır. Bu, gerçek bir ürünün taklididir ve potansiyel tehlikelerden kaçınmak için çok küçük çocukların erişemeyeceği bir yerde tutulmalıdır. Lütfen bu bilgileri gelecekte başvurmak için saklayın. **EL:** Απαιτείται συναρμολόγηση από ενήλικα. ΠΡΟΕΙΔΟΠΟΙΗΣΗ! Να χρησιμοποιείται υπό την άμεση επίβλεψη ενός ενήλικα. Πρόκειται για απομίμηση πραγματικού προϊόντος και πρέπει να φυλάσσεται μακριά από πολύ μικρά παιδιά για την αποφυγή πιθανών κινδύνων. Παρακαλούμε διατηρήστε αυτές τις πληροφορίες για μελλοντική αναφορά. **HR:** Potrebno sastavljanje od strane odrasle osobe. UPOZORENJE! Koristiti pod direktnim nadzorom odrasle osobe. Ovo je imitacija pravog proizvoda i treba se čuvati izvan dosega male djece kako bi se izbjegle moguće opasnosti. Sačuvajte ove informacije za buduću upotrebu. **HU:** Az összeszerelést felnőttnek kell végeznie. FIGYELMEZTETÉS! Felnőtt közvetlen felügyelete mellett használandó. Ez egy valódi termék másolata és kisgyermekektől távol tartandó a lehetséges veszélyek elkerülése végett. Kérjük őrizze meg ezt az információt jövőbeli hivatkozási célokra. **SI:** Potrebna je pomoč pri sestavljanju s strani odraslih. OPOZORILO! Za uporabo pod neposrednim nadzorom odrasle osebe. To je imitacija pravega izdelka in ga je treba hraniti izven dosega zelo majhnih otrok, da se izognete morebitnim nevarnostim. Vse informacije shranite za nadaljnjo uporabo. **SK:** Vyžaduje sa montáž dospelej osoby. VÝSTRAHA! Musí sa používať pod priamym dohľadom dospelej osoby. Toto je imitácia skutočného výrobku a mala by sa uchovávať mimo dosahu malých detí, aby nedošlo k výskytu potenciálnych rizík. Tieto informácie si ponechajte pre použitie v budúcnosti. **RO:** Este necesară asamblarea de către un adult. AVERTIZARE! A se utiliza sub supravegherea directă a unui adult. Aceasta este o imitație a unui produs real și trebuie păstrat la distanță de copii foarte mici pentru a evita posibile pericole. Vă rugăm să păstrați aceste informații pentru a le putea consulta ulterior.

AR يلزم التجميع بواسطة شخص بالغ. تحذير! للاستخدام تحت الإشراف المباشر لشخص بالغ. هذا المُنتج هو تقليد لمنتج حقيقي ويجب إبعاده عن متناول الأطفال الصغار جدًا لتجنب المخاطر المحتملة. يُرجى الإحتفاظ بهذه المعلومات للرجوع إليها فيما بعد

EN: Battery instructions - Requires 3x AA batteries. Unscrew the battery compartment by using a screwdriver. Insert fresh batteries following the polarity marked on the product. Replace the cover and secure with a screwdriver. Do not mix different types of batteries (e.g. alkaline and zinc) or new and used batteries. Only use batteries of the same equivalent type as recommended. Insert batteries observing correct polarity. Remove exhausted batteries from the product. If using rechargeable batteries, charge under adult supervision and remove before charging. Do not recharge non-rechargeable batteries. Remove rechargeable batteries from the toy before charging. Do not short-circuit the supply terminals. Do not throw batteries into a fire. Never leave batteries in the product when not in use for a long period of time. For indoor use only. Under the environment with electrostatic discharge, the product may malfunction and shut down. It requires user to reset the product by switching off and on. **FR:** Instructions relatives aux piles - Nécessite piles 3x AA . Dévissez le couvercle des piles à l'aide d'un tournevis. Insérez des piles neuves en respectant la polarité indiquée sur le produit. Remettez le couvercle en place et fixez-le à l'aide d'un tournevis. N'insérez pas différents types de piles (ex. alcaline et zinc) ou des piles neuves et usagées. Utilisez uniquement des piles du même type équivalent que celles recommandées. Veuillez respecter la polarité des piles en les installant. Retirez les piles usagées de l'appareil. Si vous utilisez des piles rechargeables, chargez-les sous la supervision d'un adulte et retirez-les avant de les recharger. Ne rechargez pas des piles non-rechargeables. Retirez les piles rechargeables du jouet avant de les charger. Ne court-circuitez pas les bornes d'alimentation. Ne jetez pas les piles dans un feu. Ne laissez jamais les piles dans le produit lorsqu'il n'est pas utilisé pendant une longue période. Pour usage intérieur uniquement. Dans un environnement avec décharge électrostatique, le produit peut ne pas fonctionner et s'arrêter. L'utilisateur doit le réinitialiser en éteignant et en allumant. **ES:** Instrucciones sobre las pilas - Se necesitan pilas 3x AA . Desatornille la tapa del compartimento de las pilas con un destornillador. Introduzca pilas nuevas respetando la polaridad indicada en el producto. Vuelva a poner la tapa y fíjela con un destornillador. No mezcle diferentes tipos de pilas (p. ej., alcalinas y de zinc) ni pilas nuevas con pilas usadas. Solamente use pilas del mismo tipo equivalente a las recomendadas. Inserte las pilas prestando atención a la polaridad correcta. Extraiga las pilas agotadas del producto. Si usa pilas recargables, cárguelas bajo la supervisión de un adulta y extráigalas antes de cargarlas. No recargue pilas no recargables. Extraiga las pilas recargables del juguete antes de la carga. No cortocircuite los terminales de suministro. No arroje las pilas al fuego. Nunca deje las pilas en el producto cuando no se vaya a utilizar durante largos periodos. Solo para uso en interiores. En un entorno con descarga electrostática, el producto podría no funcionar correctamente y apagarse. Debe restablecer el producto apagándolo y encendiéndolo. **DE:** Hinweise zur Batterie - Erfordert 3x AA Batterien. Schrauben Sie das Batteriefach mit einem Schraubendreher ab. Legen Sie neue Batterien ein und beachten Sie dabei die auf dem Produkt markierte Polarität. Bringen Sie die Abdeckung wieder an und ziehen Sie sie mit einem Schraubendreher fest. Benutzen Sie verschiedene Batterietypen (z. B. Alkali-Mangan und Zink-Kohle) oder neue und gebrauchte Batterien nicht zusammen. Verwenden Sie nur Batterien vom gleichen Typ wie empfohlen. Legen Sie die Batterien unter Beachtung der richtigen Polarität ein. Entfernen Sie verbrauchte Batterien aus dem Produkt. Wenn Sie wiederaufladbare Batterien verwenden, laden Sie diese unter Aufsicht von Erwachsenen auf und nehmen Sie sie vor dem Aufladen heraus. Laden Sie nicht wiederaufladbare Batterien nicht auf. Nehmen Sie wiederaufladbare Batterien aus dem Spielzeug, bevor Sie sie aufladen. Schließen Sie die Versorgungsanschlüsse nicht kurz. Werfen Sie Batterien nicht ins Feuer. Lassen Sie Batterien niemals im Produkt, wenn es längere Zeit nicht benutzt wird. Nur für den Innenbereich. In einer Umgebung mit elektrostatischen Entladungen kann es zu einer Fehlfunktion des Produktes und zum ungeplanten Ausschalten kommen. Setzen Sie in diesem Fall das Produkt zurück, indem Sie es aus- und wieder einschalten. **IT:** Istruzioni delle batterie - Richiede batterie 3x AA . Svitare il vano batteria usando un cacciavite. Inserire batterie nuove seguendo la polarità contrassegnata sul prodotto. Riposizionare il coperchio e fissarlo con un cacciavite. Non mescolare tipi diversi di batterie (per es. alcaline e allo zinco) o batterie nuove e usate. Utilizzare solo batterie dello stesso tipo equivalente secondo quanto consigliato. Inserire le batterie osservando la polarità corretta. Rimuovere le batterie scariche dal prodotto. Se si usano batterie ricaricabili, caricare solo sotto la supervisione di un adulto e rimuovere prima della ricarica. Non ricaricare batterie non ricaricabili. Rimuovere le batterie ricaricabili dal giocattolo prima della ricarica. Non mettere in cortocircuito i terminali di alimentazione. Non gettare le batterie nel fuoco. Mai lasciare le batterie nel prodotto quando non è utilizzato per lunghi periodi di tempo. Solo per uso al coperto. In un ambiente con scarica elettrostatica, il prodotto potrebbe non funzionare correttamente e spegnersi. È necessario resettare il prodotto disattivandolo e accendendolo. **NL:** Batterijvoorschriften - 3x AA batterijen vereist.Schroef het batterijvak los met behulp van een schroevendraaier. Plaats nieuwe batterijen volgens de polariteitsmarkering op het product. Plaats het deksel terug en maak het vast met een schroevendraaier. Combineer nooit verschillende soorten batterijen (bijv. alkaline en zink) of nieuwe en gebruikte. Gebruik uitsluitend batterijen van hetzelfde gelijkwaardig type, zoals aanbevolen. Plaats batterijen volgens de juiste polariteit. Verwijder lege batterijen uit het product. Bij gebruik van oplaadbare batterijen, opladen onder toezicht van een volwassene en verwijderen voor het opladen. Laad niet-oplaadbare batterijen nooit op. Verwijder oplaadbare batterijen uit het speelgoed voor het opladen. Sluit de aansluitklemmen niet kort. Gooi batterijen nooit in het vuur. Laat batterijen nooit in het product zitten wanneer het langere tijd niet wordt gebruikt. Alleen binnenshuis gebruiken. In een omgeving met elektrostatische ontlading kan het product defect raken en worden uitgeschakeld. U moet het product resetten door het uit en in te schakelen. **PT:** Instruções das pilhas - Necessita de 3x AA pilhas. Desaperte a tampa das pilhas utilizando uma chave de fendas. Insira pilhas novas seguindo a polaridade marcada no produto. Substituta a tampa e segure-a com uma chave de fendas. Não misture tipos de pilhas diferentes (por ex. alcalinas e de zinco) nem pilhas novas e usadas. Utilize apenas pilhas do mesmo tipo equivalente ao recomendado. Insira as pilhas com a polaridade correta. Remova as pilhas gastas do produto. Se utilizar pilhas recarregáveis, carregue-as sob a supervisão de um adulto e remova-as antes de carregar. Não recarregue pilhas não recarregáveis. Remova as pilhas recarregáveis do brinquedo antes de carregar. Não faça curto-circuito nos terminais de alimentação. Não atire pilhas para um fogo. Nunca deixe as pilhas no produto quando este não for utilizado durante um longo período de tempo. Apenas para uso interior. Num ambiente com descarga eletrostática, o produto pode avariar e desligar-se. Deve reinicializar o produto, desligando-o e ligando-o em seguida. **CZ:** Pokyny ohledně baterií - Vyžaduje 3x AA baterií. Odšroubujte přihrádku na baterie pomocí šroubováku. Nové baterie vložte správně orientované podle polarity vyznačené na výrobku. Nasaďte kryt a zajistěte jej pomocí šroubováku. Nemíchejte baterie různých druhů (např. alkalické a zinkové) ani nové a použité baterie. Používejte pouze baterie stejného typu, jaký je doporučen. Baterie vkládejte správně orientované dle polarity. Vybité baterie z výrobku vyjměte. Používáte-li nabíjecí baterie, dobíjejte je pod dohledem dospělého a před nabíjením je vyjměte. Nedobíjejte baterie, které nejsou nabíjecí. Nabíjecí baterie před jejich dobíjením vyjměte z hračky. Napájecí kontakty nezkratujte. Neházejte baterie do ohně. Nikdy nenechávejte baterie ve výrobku, pokud nebudete výrobek po delší dobu používat. Pouze pro použití ve vnitřních prostorech. V prostředí s elektrostatickým výbojem se může výrobek porouchat a vypnout. Výrobek byste měli resetovat jeho vypnutím a opětovným zapnutím. **PL:** Instrukcja dotycząca baterii- Wymaga baterii 3x AA . Wykręcić śruby komory baterii wkrętakiem. Włożyć nowe baterie zgodnie z oznaczeniami biegunów na produkcie. Założyć pokrywę na miejsce i przykręcić jej śruby wkrętakiem. Nie używać jednocześnie różnych typów baterii (np. alkalicznych i cynkowych) ani baterii nowych i używanych. Używać baterii wyłącznie tego samego typu zgodnie z zaleceniami. Wkładać baterie zgodnie z oznaczeniami biegunów. Wyjmować rozładowane baterie z produktu. W przypadku korzystania z akumulatorów, ładować pod nadzorem osoby dorosłej i wyjmować przed naładowaniem. Nie ładować baterii nieprzeznaczonych do ładowania. Wyjąć akumulatory z zabawki przed ich naładowaniem. Nie zwierać styków zasilania. Nie wrzucać baterii do ognia. Nigdy nie pozostawiać baterii w produkcie, kiedy nie jest używany przez długi okres. Tylko do użytku wewnątrz pomieszczeń. W środowisku z wyładowaniami elektrostatycznymi produkt może nie działać prawidłowo i wyłączyć się. Należy zresetować produkt poprzez jego wyłączenie i włączenie. **RU:** Инструкции по эксплуатации батарей — Необходимо 3x AA батарей. Открутите крышку батарейного отсека с помощью отвертки. Вставьте новые батареи, соблюдая полярность, указанную на изделии. Установите на место крышку и закрепите с помощью отвертки. Не используйте батареи разных типов (например, щелочные и цинковые), новые и использованные батареи. Используйте батареи только одинакового эквивалентного рекомендуемого типа. Вставьте батареи, соблюдая полярность. Вынимайте разряженные батареи из изделия. Если используются перезаряжаемые батареи, их следует заряжать только под присмотром взрослых и вынимать перед зарядкой. Не перезаряжайте неперезаряжаемые батареи. Вынимайте перезаряжаемые батареи из игрушки перед зарядкой. Не замыкайте клеммы питания. Не бросайте батареи в огонь. Если изделие не используется в течение длительного времени, необходимо извлечь батареи. Только для использования в помещении. В среде с электростатическим разрядом изделие может выйти из строя и отключиться. Необходимо сбросить устройство, выключив и включив его. **DA:** Batteriinstruktioner - Kræver 3x AA -batterier. Skru batterirummet af ved hjælp af en skruetrækker. Sæt nye batterier i, idet du sørger for at vende dem i den retning, der markeres på produktet. Sæt dækslet på igen, og skru det fast med en skruetrækker. Bland ikke forskellige typer batterier (eksempelvis alkaliske batterier og zinkbatterier) eller nye og brugte batterier. Anvend kun batterier af samme tilsvarende type som anbefalet. Sæt batterier i, og sørg for, at de vender rigtigt. Fjern opbrugte batterier fra produktet. Hvis du anvender genopladelige batterier, skal de oplades under opsyn af en voksen og fjernes inden opladning. Genoplad ikke batterier, der ikke kan genoplades. Fjern genopladelige batterier fra legetøjet før opladning. Kortslut ikke forsyningsterminalerne. Kast ikke batterier på et bål. Lad aldrig batterier sidde i produktet, når det ikke er i brug i længere tid. Kun til indendørs brug. I et miljø med elektrostatisk udladning kan produktet svigte og lukke ned. Du bør nulstille produktet ved at slukke og tænde det. **SV:** Batterianvisningar – Kräver 3x AA -batterier. Skruva loss batterifacket med en skruvmejsel. Sätt i nya batterier med polerna i rätt riktning enligt markeringarna på produkten. Sätt på locket igen och säkra det med en skruvmejsel. Blanda inte olika batterityper (t.ex. alkaliska och zinkbatterier) eller nya och använda batterier. Använd endast batterier av samma och likvärdig typ enligt rekommendationerna. Sätt i batterierna med polerna vända i rätt riktning. Ta bort urladdade batterier från produkten. Ladda endast uppladdningsbara batterier under tillsyn av en vuxen, och ta ut dem innan de laddas. Ladda inte batterier som inte är uppladdningsbara. Ta bort uppladdningsbara batterier från leksaken innan de laddas. Kortslut inte batteripolerna. Släng inte batterierna i eld. Batterier får inte kvarlämnas i produkten om den inte ska användas under längre tid. Endast för inomhusbruk. Produkten kan sluta fungera och stängas av i en miljö med elektrostatisk urladdning. Återställ i så fall produkten genom att stänga av den och slå på den igen. **NO:** Batteriveiledning – Krever 3x AA -batterier. Skru opp batteribrønnen med en skrutrekker. Sett inn nye batterier og følg markert polaritet på produktet. Sett tilbake dekslet og fest det med en skrutrekker. Ikke bland ulike batterityper (f.eks. alkaliske og sink) eller nye og gamle batterier. Bruk kun batterier som tilsvarer de som er anbefalt. Sett inn batteriene og pass på korrekt polaritet. Fjern utladede batterier fra produktet. Ved bruk av oppladbare batterier må ladingen skje under tilsyn fra voksne, og batteriene må fjernes før lading. Ikke lad opp ikke-oppladbare batterier. Fjern de oppladbare batteriene fra leketøyet før du begynner oppladningen. Forsyningskontaktene må ikke kortsluttes. Ikke kast batteriene inn i åpen ild. La aldri batteriene ligge i produktet dersom det ikke skal brukes over lengre tid. Kun for innendørs bruk. I omgivelser der det oppstår elektrostatisk utlading kan produktet svikte og slå seg av. Du bør nullstille produktet ved å slå det av og på. **FI:**Paristo-ohjeet - Tarvitaan 3x AA paristoa. Avaa paristolokeron ruuvit ruuvitaltalla. Aseta uudet paristot laitteeseen merkittyä napaisuutta noudattaen. Aseta kansi takaisin ja kiinnitä se ruuvitaltalla. Erityyppisiä paristoja (esim. alkali- ja sinkkiparistoja) ei saa sekoittaa keskenään, ei myöskään uusia ja käytettyjä paristoja. Käytä ainoastaan suositellun tyyppisiä paristoja. Aseta paristot lokeroon huomioiden niiden napaisuus. Poista tyhjentyneet paristot laitteesta. Ladattavat paristot on ladattava aikuisen valvonnassa ja poistettava ennen lataamista. Ei-ladattavia paristoja ei saa ladata. Ennen lataamista ladattavat paristot on poistettava lelusta. Syöttöliittimiä ei saa oikosulkea. Paristoja ei saa heittää tuleen. Paristoja ei saa jättää laitteeseen, kun sitä ei käytetä pitkään aikaan. Vain sisäkäyttöön. Sähköstaattisesti varautuneessa ympäristössä laite voi toimia virheellisesti ja sammua. Laite on nollattava kytkemällä se pois päältä ja takaisin päälle. **TR:** Pil talimatları- 3x AA pil gerekir. Bir tornavida kullanarak pil bölmesinin vidasını açın. Ürünün üzerinde işaretli kutupları izleyerek yeni piller takın. Kapağı yerine takın ve bir tornavida ile sabitleyin. Farklı tip pilleri (ör. Alkalin ve çinko) veya yeni ve kullanılmış pilleri bir arada kullanmayın. Yalnızca önerilen tipte aynı eşdeğer tip pilleri kullanın. Pilleri kutupları doğru olacak şekilde takın. Bitmiş pilleri üründen çıkarın. Şarj edilebilir piller kullanıyorsanız yetişkin gözetimi altında şarj edin ve şarj etmeden önce çıkarın. Şarj edilemeyen pilleri şarj etmeyin. Şarj edilebilir pilleri şarj etmeden önce oyuncaktan çıkarın. Güç kaynağı terminallerine kısa devre yaptırmayın. Pilleri ateşe atmayın. Uzun bir süre kullanılmayacağı durumlarda pilleri asla ürünün içinde bırakmayın. Yalnızca iç mekanlarda kullanım içindir. Bir elektrostatik deşarj ortamında, ürün arızalanabilir ve kapanabilir. Ürünü açıp kapatarak sıfırlamanız gerekir. **EL:** Οδηγίες μπαταρίας - Απαιτεί 3x AA μπαταρίες. Ξεβιδώστε το κάλυμμα μπαταριών χρησιμοποιώντας ένα κατσαβίδι. Τοποθετήστε νέες μπαταρίες σύμφωνα με την πολικότητα που είναι σημειωμένη πάνω στο προϊόν. Επανατοποθετήστε το κάλυμμα και ασφαλίστε με ένα κατσαβίδι. Μην αναμιγνύετε διαφορετικούς τύπους μπαταριών (δηλ. Αλκαλικές με Ψευδαργύρου) ή νέες με χρησιμοποιημένες μπαταρίες. Χρησιμοποιείτε μόνο μπαταρίες του ίδιου ισοδύναμου τύπου που συνιστάται. Τοποθετήστε τις μπαταρίες τηρώντας τη σωστή πολικότητα. Αφαιρέστε τις εξαντλημένες μπαταρίες από το προϊόν. Εάν χρησιμοποιείτε επαναφορτιζόμενες μπαταρίες, φορτίστε υπό την επίβλεψη ενηλίκου και αφαιρέστε τις πριν τις φορτίσετε. Μην επαναφορτίζετε μη επαναφορτιζόμενες μπαταρίες. Αφαιρείτε τις επαναφορτιζόμενες μπαταρίες από το παιχνίδι πριν από τη φόρτιση. Μη βραχυκυκλώνετε τους πόλους τροφοδοσίας. Μην πετάξετε τις μπαταρίες σε φωτιά. Μην αφήνετε ποτέ τις μπαταρίες στο προϊόν όταν δεν τις χρησιμοποιείτε για μεγάλο χρονικό διάστημα. Μόνο για χρήση σε εσωτερικούς χώρους. Σε περιβάλλον με ηλεκτροστατική εκκένωση, το προϊόν ενδέχεται να δυσλειτουργεί και να απενεργοποιηθεί. Πρέπει να επαναρυθμίσετε το προϊόν απενεργοποιώντας το και ενεργοποιώντας το. **HR:** Upute za baterije - Zahtjeva 3x AA baterije. Odvijte pretinac baterije pomoću odvijača. Umetnite nove baterije slijedeći polaritet označen na proizvodu. Zamijenite poklopac i učvrstite pomoću odvijača. Nemojte miješati različite vrste baterija (npr. alkalne i cinkove) ili nove i rabljene baterije. Koristite samo baterije istog ekvivalentnog tipa kao što je preporučeno. Umetnite baterije poštujući ispravan polaritet. Uklonite istrošene baterije iz proizvoda. Ako koristite punjive baterije, punite ih pod nadzorom odrasle osobe i uklonite ih prije punjenja. Nemojte puniti baterije koje se ne mogu puniti. Prije punjenja izvadite punjive baterije iz igračke. Nemojte kratko spajati priključke napajanja. Nemojte bacati baterije u vatru. Nikada ne ostavljajte baterije u proizvodu kada ga ne koristite dulje vrijeme. Samo za unutarnju upotrebu. U okruženju s elektrostatičkim pražnjenjem, proizvod se može pokvariti i isključiti. Proizvod trebate ponovno pokrenuti tako da ga isključite i uključite. **HU:** Elem utasítások - 3x AA elemekkel működik. Csavarozza le a elemtartót egy csavarhúzóval. Helyezze be új elemeket a terméken jelölt polaritásnak megfelelően. Helyezze vissza a fedelet és rögzítse egy csavarhúzóval. Ne keverjen különböző típusú elemeket (pl. alkáli és cink) vagy új és használt elemeket. Az ajánlásnak megfelelően csak azonos, egyenértékű típusú elemeket használjon. Az elemeket a polaritásnak megfelelően helyezze be. Vegye ki a lemerült elemeket a termékből. Ha újratölthető elemeket használ, akkor felnőtt felügyelete mellett töltse és töltés előtt vegye ki azokat. Ne töltse újra a nem újratölthető elemeket. Töltés előtt vegye ki az elemeket a játékból. Ne zárja rövidre a tápcsatlakozókat. Ne dobja az elemeket tűzbe. Soha ne hagyja az elemeket a termékben, ha hosszú ideig nem használja azt. Csak beltéri használatra. Elektrosztatikus kisüléssel rendelkező környezetben előfordulhat, hogy a termék hibásan működik és leáll. A ki- majd bekapcsolással indítsa újra a terméket. **SI:** Navodila za baterijo - Zahteva 3X AA baterije. Odvijte predal za baterije z izvijačem. Vstavite sveže baterije v skladu s polarnostjo, ki je označena na izdelku. Zamenjajte pokrov in ga pritrdite z izvijačem. Ne mešajte različnih vrst baterij (npr. alkalne in cinkove) ali novih in rabljenih baterij. Uporabljajte samo baterije enakovrednega tipa, kot je priporočeno. Vstavite baterije ob upoštevanju pravilne polaritete. Izpraznjene baterije odstranite iz izdelka. Če uporabljate baterije za ponovno polnjenje, jih polnite pod nadzorom odrasle osebe in jih pred polnjenjem odstranite. Ne polnite baterij, ki jih ni mogoče polniti. Pred polnjenjem iz igrače odstranite baterije za ponovno polnjenje. Ne povzročajte kratkega stika na napajalnih sponkah. Baterij ne mečite v ogenj. Baterij nikoli ne puščajte v izdelku, ko ga dlje časa ne uporabljate. Samo za uporabo v zaprtih prostorih. V okolju z elektrostatično razelektritvijo lahko pride do okvare izdelka in zaustavitve. Izdelek morate ponastaviti tako, da ga izklopite in znova vklopite. **SK:** Pokyny týkajúce sa batérií - Vyžadujú sa batére 3X AA. Odskrutkujte kryt priestoru pre batérie pomocou skrutkovača. Vložte nové/nabité batérie s dodržaním polarity vyznačenej na výrobku. Založte späť kryt a zaistite ho pomocou skrutkovača. Nemiešajte rôzne typy batérií (napr. alkalické a zinkové) alebo nové a použité batérie. Používajte len batérie rovnakého či ekvivalentného typu podľa odporúčania. Batérie vložte s dodržaním správnej polarity. Vyberte vybité batérie z výrobku. Ak sa používajú nabíjateľné batérie, nabíjajte ich pod dohľadom dospelej osoby a pred nabíjaním ich vyberte. Nenabíjajte nenabíjateľné batérie. Pred nabíjaním vyberte nabíjateľné batérie z hračky. Neskratujte napájacie svorky. Nehádžte batérie do ohňa. Nikdy nenechávajte batérie vo výrobku, keď sa nebude dlhodobo používať. Len na použitie vo vnútornom prostredí. V prostredí s elektrostatickým výbojom môže dôjsť k poruche a k vypnutiu výrobku. Výrobok by ste mali resetovať vypnutím a zapnutím. **RO:** Instrucțiuni privind bateriile - Necesită următoarele baterii: 3 X AA. Deșurubați compartimentul bateriei utilizând o șurubelniță. Introduceți bateriile noi respectând polaritatea marcată pe produs. Puneți la loc capacul și fixați-l cu o șurubelniță. Nu amestecați tipuri diferite de baterii (de ex., alcaline și zinc) sau baterii noi cu baterii uzate. Utilizați numai baterii de același tip echivalent după cum este recomandat. Introduceți bateriile respectând polaritatea corectă. Scoateți bateriile epuizate din produs. Dacă utilizați baterii reîncărcabile, încărcați-le sub supravegherea unui adult și scoateți-le înainte de a le încărca. Nu reîncărcați bateriile care nu sunt reîncărcabile. Scoateți bateriile reîncărcabile din jucărie înainte de încărcare. Nu scurtcircuitați bornele de alimentare. Nu aruncați bateriile în foc. Nu lăsați niciodată bateriile în produs atunci când acesta nu este utilizat pentru o perioadă lungă de timp. A se utiliza doar în interior. Într-un mediu cu descărcări electrostatice, produsul se poate defecta și opri. Trebuie să resetați produsul prin oprirea și pornirea acestuia.

AR تعليمات البطارية - يتطلب بطاريات 3 X AA . فُك براغي حجرة البطارية باستخدام المفك. أدخل بطاريات جديدة باتباع اتجاهات الأقطاب الموضحة على المنتج. أعد تركيب الغطا واحكم ربط البراغي باستخدام المفك. لا تمزج بين أنواع مختلفة من البطاريات (مثل البطاريات القلوية والزنك) أو البطاريات الجديدة والمستعملة. لا تستخدم سوى بطاريات النوع الواحد المعادل للأنواع الموصى بها. أدخل البطاريات مع مراعاة اتجاه أقطابها الصحيحة. انزع البطاريات المستهلكة من المنتج. في حالة استخدام بطاريات قابلة لإعادة الشحن، فيتعين شحنها تحت إشراف الكبار وقم بإزالتها قبل الشحن. لا تعمد إلى إعادة شحن البطاريات غير القابلة لإعادة الشحن. احرص على إزالة البطاريات القابلة لإعادة الشحن من اللعبة قبل الشحن. لا تعمد إلى إنشاء دائرة قصر كهربي بين أطراف التوصيل. لا تلقي البطاريات في النار. لا تعمد إلى ترك البطاريات في المنتج عند عدم استخدامه لفترة طويلة من الزمن. للاستخدام في الأماكن المغلقة فقط. قد يتعطل المنتج ويتوقف عن العمل في بيئة بها تفريغ إلكتروستاتيكي. يجب إعادة ضبط المنتج عن طريق إيقاف تشغيله ثم تشغيله

EN: WEEE product should be disposed of by handing it over at a designated collection point. For more information about where you can drop off your waste product for recycling please contact your local authority.

EN: Warning: Changes or modifications to this unit not expressly approved by the party responsible for compliance could void the user's authority to operate the equipment.
NOTE: This equipment has been tested and found to comply with the limits for Class B digital device, pursuant to Part 15 of FCC rules. These limits are designed to provide reasonable protection against harmful interference in a residential installation. This equipment generates, uses and can radiate radio frequency energy and, if not installed and used in accordance with the instructions, may cause harmful interference to radio communications. However, there is no guarantee that interference will not occur in a particular installation. If this equipment does cause harmful interference to radio or television reception, which can be determined by turning the equipment off and on, the user is encouraged to try to correct the interference by one or more of the following measures:
- Reorient or relocate the receiving antenna.
- Increase the separation between the equipment and the receiver.
- Connect the equipment into an outlet on a circuit different from that to which the receiver is connected.
- Consult the dealer or an experienced radio/TV technician for help.

FR: Attention : les changements ou modifications non expressément approuvés par la partie responsable de la conformité peut annuler l'autorité de l'utilisateur à utiliser l'équipement.
REMARQUE : Cet équipement a été testé et trouvé conforme aux limites des dispositifs numériques de Classe B, conformément à la partie 15 des règles de la FCC. Ces limites sont conçues pour fournir une protection raisonnable contre les interférences nuisibles dans une installation résidentielle. Cet équipement génère, utilise et est susceptible d'émettre des fréquences radioélectriques et, s'il n'est pas installé ni utilisé conformément aux instructions, il peut provoquer des interférences dans les communications radio. Cependant, il n'y a aucune garantie que des interférences ne se produiront pas dans une installation particulière. Si cet équipement provoque des interférences nuisibles à la réception radio ou de télévision, ce qui peut être déterminé en allumant et en éteignant l'équipement, l'utilisateur est encouragé à essayer de corriger l'interférence par une ou plusieurs des mesures suivantes :
- Réorienter ou déplacer l'antenne de réception.
- Augmenter la séparation entre l'équipement et le récepteur.
- Brancher l'équipement dans une prise sur un circuit différent de celui sur lequel est branché le récepteur.
- Consulter le revendeur ou un technicien radio/TV expérimenté pour obtenir de l'aide.

UK: Casdon Ltd, Cornford Road, Blackpool, FY4 4QW, UK
EU: Casdon B.V, Kruisdonk 66, 6222PH Maastricht, NL
US: Total Biz Fulfilment Inc, 1 Corporate Dr, Grantsville, MD 21536, USA

Item No. 66400 - 66499
Rvn:1122
Made in China / Fabriqué en Chine